РУКОВОДСТВО ПО ЭКСПЛУАТАЦИИ

50502 **(RIV502)**	Пневмо-гидравлический заклепочник для вытяжных заклепок ø от **2,4** мм до **4,0** мм из всех сплавов и ø 4,8 мм только из алюминия

50503 **(RIV503)**	Пневмо-гидравлический заклепочник для вытяжных заклепок ø от **2,4** мм до **4,8** мм из всех сплавов

50504 **(RIV504)**	Пневмо-гидравлический заклепочник для вытяжных заклепок ø от **4,0** мм до **6,4** мм из всех сплавов

REVTOOL

hard-s.ru

ОБЩАЯ ИНФОРМАЦИЯ

REVTOOL марка профессионального инструмента, производится по модели OEM производства на фабриках в Китае и Тайване.

ПОМОЩЬ
В случае если Вы нуждаетесь в любой помощи относительно использования и обслуживания инструмента, или в случае, если Вы должны заказать любые запасные части, Вы должны связаться с вашим местным уполномоченным дилером REVTOOL с указанием идентификации/регистрационных номеров инструмента, написанного на его внешнем корпусе.

СОДЕРЖАНИЕ

Технические характеристики..... 3

Меры предосторожности 3

Руководство по эксплуатации 3

Изменение размеров 5

Техническое обслуживание инструмента..... 5

Дозаправка масла 5

Гарантийные обязательства..... 7

Перечень ошибок……7

Действия персонала…….……8

Хранение…….……8

Утилизация инструмента 8

Гарантийный талон ……..... 9

Список запчастей ..... (на отдельном листе)

hard-s.ru

hard-s.ru

Технические характеристики	50502	50503	50504
Давление воздуха	6-6,5 бар	6-6,5 бар	6-6,5 бар
Расход воздуха на цикл	2,6 л	4,3 л	4,8 л
Сила втягивания (при давлении 6 бар)	8,5 кН	10,9 кН	16 кН
Величина хода штока	20 мм	20 мм	26 мм
Уровень шума		< 78 дБ (А)	
Уровень вибрации		< 2,5 м/с	
Вес инструмента	1,4 кг	1,5 кг	1,9 кг

Меры предосторожности

Внимательно прочтите следующие инструкции перед использованием инструмента:

· Инструмент должен использоваться в соответствии с правилами и только по назначению.
· Производитель REVTOOL не несет ответственности за любые изменения в конфигурации оборудования, выполняем самим пользователем.
· Запрещается пользоваться неисправным инструментом. Рекомендуется регулярная диагностика состояния изделия специалистами авторизованных сервисных центров в соответствии с процедурой технического обслуживания, утвержденной производителем REVTOOL
· Все пользователи данного инструмента должны быть уведомлены о мерах предосторожности, которые должны соблюдаться при работе с устройством. Всегда отключайте подачу воздуха перед регулировкой, ремонтом или чисткой инструмента.
· Запрещено включать заклепочник, когда он направлен на другого человека.
· Рабочее давление не должно превышать 7 бар – 45,4 кгс/см2.
· Перед включением следует удостовериться, что система вентиляции не заблокирована и не закрыта каким-либо предметом, а подающие шланги в рабочем состоянии.
· При выполнением технического обслуживания, ремонта и очистки устройство должно быть выключено.
· При пользовании инструментом необходимо надеть защитные очки или маску и перчатки.
· Ремонт оборудования должен производиться только в авторизованных сервисных центрах с использованием оригинальных запасных частей. REVTOOL не несет ответственность за возникновение неисправности по причине невыполнения вышеуказанной инструкции.

Ввод в эксплуатацию и использование инструмента

Данный инструмент работает от компрессора. Используйте блок подготовки воздуха (фильтр + регулятор + маслораспылитель) FRL200, FRL400, или аналогичный, это сведет вероятность поломки к минимуму и продлит срок службы инструмента. Убедитесь, что сжатый воздух очищен от конденсата и пыли, и в нем присутствует масляный туман из лубрикаторного масла. Рекомендуется использовать масло индустриальное И-12А, И-20А, масло турбинное, лубрикаторное масло для пневматического инструмента ODL46 (Ravenol). Загрязненный и сухой воздух может стать причиной поломки инструмента.

Подключите инструмент к магистрали сжатого воздуха так, как показано на Рис. 1.

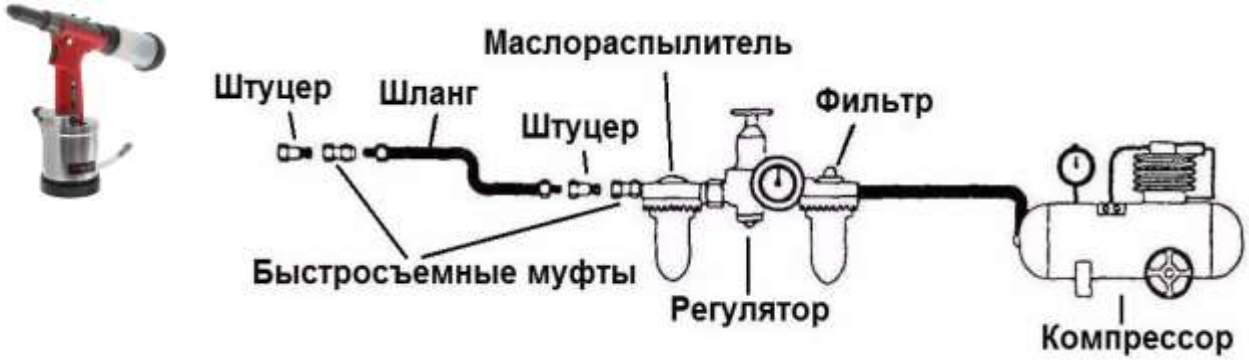

Рис. 1

Подача сжатого воздуха
Устройство работает со сжатым воздухом под давлением 6-6,5 бар. На основной линии подачи воздуха необходимо использовать регуляторы давления и автоматические системы фильтрации. Приборы измерения давления и очистки воздуха должны быть расположены на расстоянии трех метров от инструмента, чтобы обеспечить оптимальное давление и продлить срок службы инструмента. Гибкий шланг для сжатого воздуха на входе должен выдерживать давление 10 бар, быть устойчивым к взаимодействию с маслом. Поверхность шланга должна быть выполнена из материалов, устойчивых к износу и воздействию неблагоприятных внешних факторов. Необходимо использовать гибкие шланги для сжатого воздуха диаметром не менее 6,4 мм. На регуляторах давления должно быть установлено значение 6,5 бар на случай возможного перепада давления.

Рис.2.

Для того чтобы отрегулировать подсос воздуха поверните ручку на ¼ оборота (Рис.2)

Изменение размеров

При установке стандартных вытяжных заклепок для изменения размера наконечника (насадки), используйте гаечный ключ на 12 мм.

Подбор заклепок

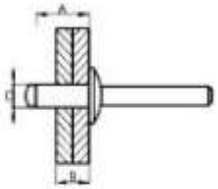

Правильная длина тела заклепки
A = B + C

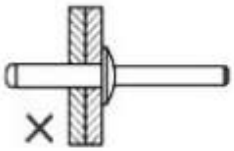

Неправильно (слишком длинное тело)

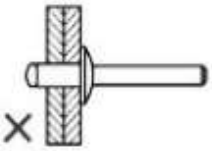

Неправильно (слишком короткое тело)

Техническое обслуживание инструмента

Ежедневное обслуживание

Проверите давление зажимных губок на наконечнике заклепочника. Если оно слишком сильное или слабое, значит губки загрязнены либо изношены. В первом случае, следует почистить и смазать зажимные губки маслом; во втором случае, необходимо заменить губки новыми. Для того чтобы сделать эти операции, прежде всего, отключите подачу воздуха; после этого, извлеките головку с наконечником при помощи гаечного ключа размером 24 мм. После этого, используя гаечный ключ размера 16мм и 17мм снимите конус с губками и почистите их или замените. Проверьте давление воздуха, которое не должно превысить 6,5 бар.
Необходимо проверить отсутствие утечек масла и воздуха.

Еженедельное обслуживание

Проверите силу втягивания инструмента. При необходимости, долейте масло в устройство.
Очистка зажимных губок от алюминевой стружки:
1. Отключите подачу воздуха
2. Отвинтите головку инструмента, а затем конус держателя губок (Рис.3)
3. Очистите внутреннюю полость головки инструмента, конус держателя губок и сами зажимные губки от алюминиевой стружки. Соберите инструмент в обратной последовательности.

Рис.3 Очистка зажимных губок.

Полная диагностика устройства

Наша компания рекомендует осуществлять полную диагностику клепального инструмента после 500 000 циклов, или каждые два года.
Полную проверку инструмента лучше поручить официальному дилеру REVTOOL в вашем регионе.

hard-s.ru

Система подвода воздуха должна иметь в своем составе фильтр-группу: влагоотделитель с масленкой и регулятором давления с манометром. Для организации схемы по воздухоподготовке рекомендуется на рабочем месте установить фильтр-группу FRL200, FRL400 Revtool, или аналогичный;
Если в системе не установлен маслораспылитель, то, в зависимости от интенсивности работы инструмента, необходимо дважды в день капать по 2-3 капли масла;
Гибкий шланг для сжатого воздуха должен выдерживать давление 10 бар, быть устойчивым к взаимодействию с маслом. На регуляторе давления должно быть установлено значение 6,5 бар на случай возможного перепада давления.

Непосредственно после окончания работы необходимо осмотреть инструмент и убедиться в отсутствии каких-либо повреждений его узлов и элементов. При возникновении проблем с обслуживанием инструмента рекомендуется обращаться к продавцу

Дозаправка масла

Дозаправка масла требуется в том случае, если имеют место потери мощности клепального инструмента или после долговременного использования.
Для заправки масла следуйте нижеуказанным инструкциям:
· Отсоедините подачу воздуха и установите инструмент в вертикальную позицию.
· Отвинтите винт-заглушку с помощью шестигранного ключа на 3 мм, прикрутите маслозаливной шприц (прилагается к инструменту), долейте необходимое кол-во гидравлического масла вязкостью 32 (ISO VG32 или аналогичное)
· Удалите маслозаливной шприц, затем прикрутите винт-заглушку с уплотнительным кольцом, с силой не более 6-8 Нм и удалите остатки масла.
· Включите заклепочник и выполните несколько циклов. Если уровень масла низкий, повторите предыдущие операции.
· Перед выполнением этих операций необходимо надеть защитные очки и избегать попадания масла в окружающую среду. В случае попадания на кожу тщательно промыть с мылом и большим количеством воды.

Рис.4. Дозаправка масла

Для перекрытия подачи сжатого воздуха в инструмент, не прибегая к отключению его от воздушной сети, используйте сдвижной клапан на подводящем шланге (Рис.5 и 6)

Рис.5. Открытый клапан

Рис.6 Закрытый клапан

Гарантийные обязательства

Для успешного использования и обслуживания инструмента, при приобретении проверьте отсутствие внешних повреждений, ознакомьтесь с его назначением, техническими характеристиками, правилами эксплуатации, обеспечьте сохранность чека или накладной УПД, гарантийного талона и настоящего руководства по эксплуатации. Убедитесь в наличии на гарантийном талоне даты продажи, штампа продавца, подписи покупателя. Подпись покупателя на гарантийном талоне подтверждает ознакомление с руководством по эксплуатации инструмента, ознакомление и согласие с условиями гарантии.

Гарантийный срок на изделие составляет 6 месяцев со дня продажи.
Все претензии по качеству рассматриваются только при наличии правильно заполненного оригинального гарантийного талона, товарного (кассового) чека или УПД, подтверждающих дату продажи.
Неисправности, возникшие по вине изготовителя, в течение гарантийного срока устраняются сервисным центром бесплатно, во всех остальных случаях может быть проведен платный ремонт.

Гарантия не распространяется на быстроизнашиваемые части изделия, имеющие естественный ограниченный срок службы, а также на дефекты, возникшие в результате нормального износа деталей инструмента; при наличии повреждений, возникших в результате неправильной эксплуатации, применения инструмента не по назначению, использования ненадлежащей оснастки, нарушения требований настоящего руководства, подключение к воздушной магистрали с параметрами, отличными от упомянутых в данной инструкции по эксплуатации; неправильного хранения и транспортировки, а также при наличии признаков самостоятельного вскрытия или ремонта.
Инструмент автоматически снимается с гарантии при эксплуатации без фильтр-группы FRL (без блока подготовки воздуха)
Гарантия не распространяется на естественный износ изделия и его частей в результате эксплуатации.

Перечень ошибочных действий персонала, приводящих к неисправности или аварии

Запрещается:
- производить наладку, разборку и другие работы по обслуживанию инструмента, не отсоединив его от пневматической линии;
- прикасаться к каким-либо двигающимся деталям инструмента при работе;
- переходить с работающим инструментом с одного участка на другой;
- подсоединять инструмент к линии с кислородом (взрывоопасно!);
- вставлять в носик заклепочника иные детали, кроме вытяжных заклепок, для работы с которыми инструмент предназначен.

Действия персонала в случае обнаружения неисправности или аварии

При обнаружении неисправности немедленно прекратить работу и сдать инструмент в ремонт. В процессе проведения обслуживания и ремонта необходимо использовать только соответствующие запасные части и детали.

Хранение

Рекомендуется хранить и транспортировать инструмент в специальной упаковке (кейсе) или иным способом, обеспечивающим защиту от загрязнения, повреждений, воздействия влаги, прямых солнечных лучей, высоких температур или резкого их изменения.

Если инструмент долго не будет использоваться, необходимо произвести его консервацию: смазать тонким слоем масла металлические детали (головку инструмента, фитинги на шланге), упаковать в штатную коробку.
Хранить вдалеке от влаги и высоких температур.
Срок хранения не ограничен.

Утилизация инструмента

Не сжигайте и не выбрасывайте непригодный к использованию и не подлежащий восстановлению инструмент и принадлежности к нему в бытовой мусор, они подлежат утилизации согласно действующим правилам защиты окружающей среды.

Потребителю необходимо обратиться в местную государственную администрацию для получения детальной информации о месте и способе экологически безопасной утилизации. Потребуется разобрать устройство, разделив все компоненты по типу материалов (алюминий, сталь, пластик и др.) а затем утилизировать отходы в соответствии с действующим законодательством.

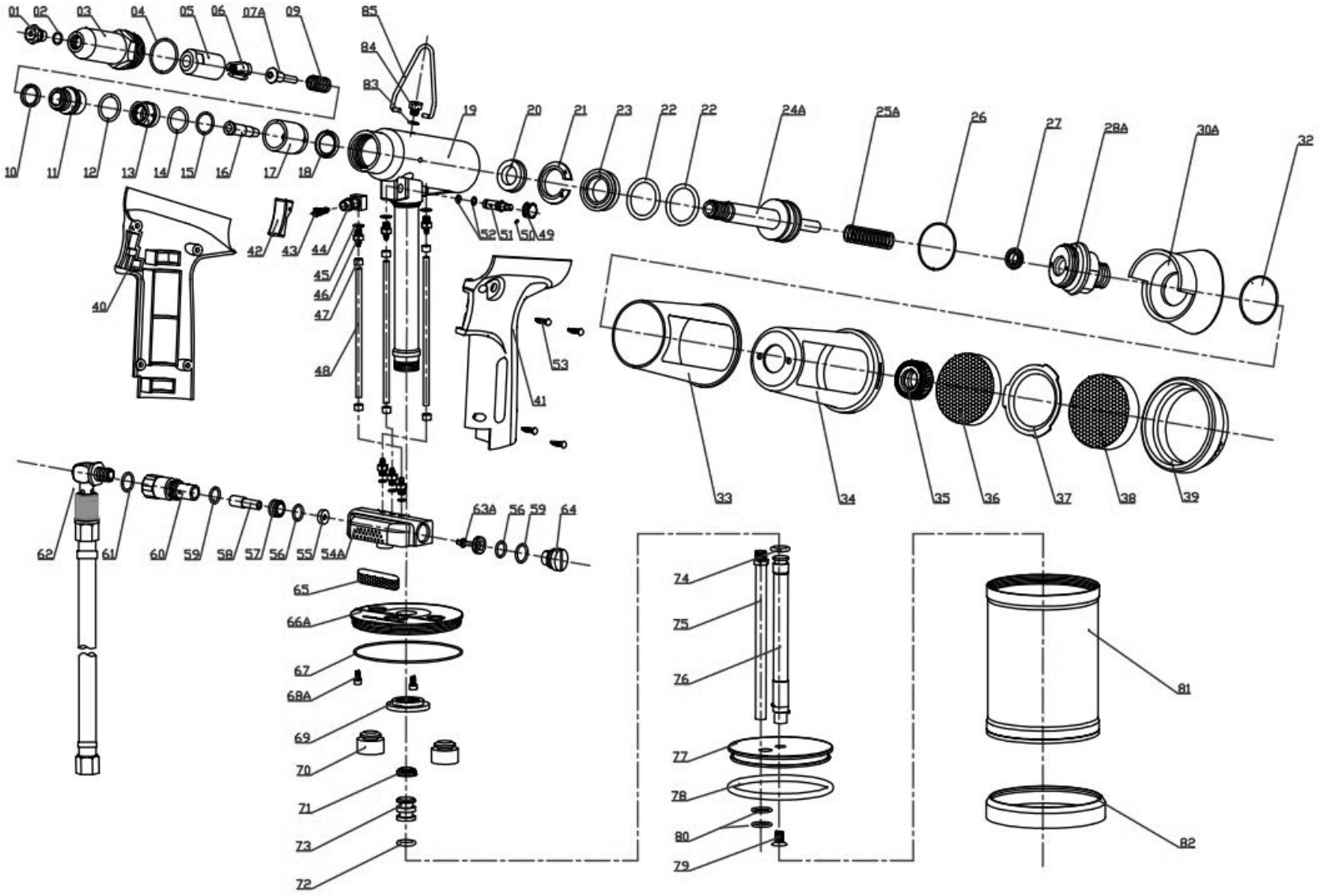
01
02
03
04
05
06
07A
09
85
84
83
19
20
21
23
22
22
24A
25A
26
27
28A
30A
32
10
11
12
13
14
15
16
17
18
52
51
50
49
42
43
44
45
46
47
48
40
53
41
33
34
35
36
37
38
39
62
61
60
59
58
57
56
55
54A
63A
56
59
64
65
66A
67
68A
69
70
71
73
72
74
75
76
77
78
80
79
81
82

SPARE PARTS-W2

No.	Description	QTY	No.	Description	QTY	No.	Description	QTY
1	NOSEPIECE2.4	1	34	COLLECTOR BODY	1	67	O-RING	1
1	NOSEPIECE3.2	1	35	SET NUT	1	68	BOLT	2
1	NOSEPIECE4.0	1	36	SILENCER	1	69	ROCK NUT	1
1	NOSEPIECE4.8	1	37	BOARD	1	70	BUFFER	2
2	O-RING	1	38	SILENCER	1	71	LIP SEAL	1
3	OUTER SLEEVING	1	39	END CAP	1	72	O-RING	1
4	O-RING	1	40	HANDLE(LEFT)	1	73	AIR TUBE PISTON	1
5	JAW CASE	1	41	HANDLE(RIGHT)	1	74	PISTON RING	1
6	JAW	1	42	TRIGGER	1	75	TRANSFER TUBE	1
7A	PUSHER	1	43	TRIGGER VALVE	1	76	PISTON ROD	1
9	SPRING	1	44	ON/OFF BASE	1	77	CYLINDER PISTON	1
10	LOCK RING	1	45	O-RING	6	78	O-RING	1
11	FRONT HOUSING	1	46	AIR INTERFACE	6	79	BOLT	1
12	POLYURETHANE RING	1	47	TIE RING	6	80	ORING	2
13	SET NUT	1	48	AIR TUBE	3	81	CYLINDER	1
14	POLYURETHANE RING	1	49	REGULATION BUTTON	1	82	BASE COVER	1
15	O-RING	1	50	RETAINING SCREW	1	83	BONDED SEAL	1
16	VACUUM TUBE	1	51	VACUUM VALVE	1	84	SEAL BOLT	1
17	PLASTIC SEALING SLEEVE	1	52	O-RING	2	85	HOOK	1
18	SEALING RING	1	53	TAPPING SCREW	4			
19	HEAD ASSEMBLY	1	54	AIR VALVE BODY	1			
20	U-RING	1	55	AIR VALVE RING	1			
21	RETAINING NUT	1	56	O-RING	2			
22	OR	2	57	AIR VALVE BASE	1			
23	U-RING	1	58	SUBORDIANTE TUBE	1			
24	PISTON	1	59	O-RING	2			
25A	RESTORE SPRING	1	60	CONNECTING BASE	1			
26	O-RING	1	61	O-RING	1			
27	LIP SEAL	1	62	ON/OF FASSEMBLY	1			
28A	END CAP	1	63	VAVLE ROD	1			
30A	STEM COLLECTOR ADAPTOR	1	64	SCREW PLUG	1			
32	O-RING	1	65	SILENCER	1			
33	COLLECTOR OUTER	1	66	CYLINDER COVER	1			

hard-s.ru