MESSER®

ПНЕВМАТИЧЕСКИЙ РЕЗЬБОВОЙ ЗАКЛЕПОЧНИК

MESSER RL-5312K



Инструкция по эксплуатации

EAC

hard-s.ru



УСТРОЙСТВО

1	Корпус заклепочника
2	Голова заклепочника
3	Рабочий стержень
4	Наконечник
5	Контргайка
6	Курок
7	Входной штуцер для присоединения пневморукава

КОМПЛЕКТАЦИЯ

8	Заклепочник	1 шт
9	Рожковый гаечный ключ	2 шт
10	Установочный набор (Рабочий стержень + упорный наконечник) (M3; M4; M5; M6; M8; M10; M12)	7 шт
11	Контейнер со смазкой для установочного стержня	1 шт
12	Флакон с гидравлическим маслом	1 шт
13	Пластиковый кейс	1 шт

hard-s.ru

ТЕХНИЧЕСКИЕ ХАРАКТЕРИСТИКИ

Мин. рабочее тяговое усилие (Н)	24 000–34 000
Ход штока (мм)	7
Скорость двигателя (об/мин)	3500
Диапазон устанавливаемых заклепок	М3–М12
Давление подаваемого воздуха (бар)	5–7
Номинальное давление (бар)	5,5
Мин. внутренний диаметр трубы пневмомагистрали (мм/дюймы)	6,4 (1/4)
Размер (мм)	280*295*115
Шум (дБ, не более)	75
Вес (кг)	2,47

*Заклепочник **MESSER RL-5312K** предназначен для установки алюминиевых, медных, стальных резьбовых заклепок и заклепок из нержавеющей стали М3-М12.*
Работайте только при необходимом давлении воздуха.
Не используйте заклепочник не по назначению.
Никогда самостоятельно не изменяйте конструкцию заклепочника для использования в каких-либо других целях.

ПРЕДУПРЕЖДЕНИЕ

Изучите, поймите и следуйте всем инструкциям, прилагаемым к данному заклепочнику. Внимательно прочитайте эти инструкции перед установкой, эксплуатацией, обслуживанием или ремонтом заклепочника.
Храните эти инструкции в безопасном и доступном месте!!!

Внимание! Для предотвращения травм:

- Давление сжатого воздуха не должно превышать 7 бар.
- Всегда надевайте защитные очки.
- Никогда не используйте заклепочник для каких-либо иных работ, кроме тех, для которых он был разработан.
- Используйте только аксессуары, предназначенные для этого инструмента.
- Никогда самостоятельно не изменяйте и не модифицируйте этот заклепочник каким-либо образом.
- Неправильная эксплуатация или техническое обслуживание инструмента, его модификация или использование заклепочника с аксессуарами, не предназначенными для него, могут привести к серьезным травмам или смерти.
- Всегда подбирайте правильные аксессуары для работы, которую вам требуется выполнить.
- Всегда работайте в чистом, безопасном, хорошо освещенном, организованном и надлежащим образом оборудованном помещении.
- Не начинайте ремонт, обслуживание или замену аксессуаров без гарантии того, что заклепочник находится в безопасном положении и отключен от пневмомагистрали.

ОСОБЫЕ МЕРЫ БЕЗОПАСНОСТИ

Во время обслуживания и очистки заклепочника запрещается пользоваться бензином, растворителями или другими горючими жидкостями. Испарения могут загореться, вызвав тем самым взрыв и серьезные травмы оператора.
Растворители могут повредить уплотнения заклепочника.
Перед началом работы необходимо старательно высушить инструмент.
Все элементы пневматической системы следует беречь от загрязнений.
Загрязняющие частицы, проникающие в пневматическую систему, могут вызвать поломку заклепочника и других элементов системы.

СХЕМА ПОДКЛЮЧЕНИЯ ЗАКЛЕПОЧНИКА

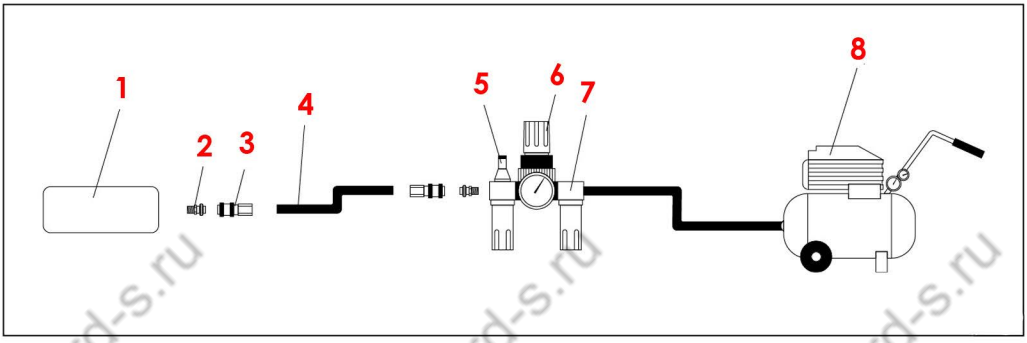

1. *Заклепочник*
2. *Штуцер*
3. *Байонет*
4. *Пневморукав*
5. *Масленка*
6. *Редуктор с манометром*
7. *Фильтр*
8. *Компрессор*

ВНИМАНИЕ! Пневматический заклепочник следует подключить к источнику сжатого воздуха через фильтр и масленку.

ВАЖНО! *Фильтр, регулятор давления и система смазки (масленка) должный быть установлены на воздушной магистрали как можно ближе к инструменту. Благодаря этому обеспечивается чистота воздуха и одновременно происходит его увлажнение маслом для смазки движущихся узлов заклепочника.*

Состояние фильтра и масленки необходимо проверять перед каждым циклом работы, при необходимости прочищать фильтр и добавлять масло. Таким образом, обеспечивается правильная эксплуатация заклепочника и повышается его ресурс.

Перед заменой сменной насадки или любого другого элемента заклепочника необходимо отключать инструмент от пневматической системы.

Запрещается включать заклепочник без упорного наконечника (установочного комплекта)!

Необходимо пользоваться исключительно смазочными материалами, рекомендованными для пневмогидравлического инструмента.

Во время работы необходимо пользоваться защитными очками, рекомендуются защитная одежда и соответствующий головной убор.

ПОДКЛЮЧЕНИЕ ЗАКЛЕПОЧНИКА К ПНЕВМОСИСТЕМЕ

На схеме изображен рекомендованный способ подключения заклепочника к пневматической системе.
Перед подключением заклепочника рекомендуется через входное воздушное отверстие ввести в ресивер заклепочника несколько капель масла SAE 10.
К входному отверстию надежно прикрутить соответствующий штуцер, к которому в свою очередь можно будет присоединить рукав подачи сжатого воздуха (пневмомагистраль).

Установите на заклепочник упорный наконечник (установочный комплект) требуемого размера
** Подаваемый к инструменту воздух должен быть сухой и свободной от загрязнений для предотвращения износа внутренних узлов и механизмов.*
Это имеет важное значение для надежной и безотказной работы.
Подключите заклепочник к пневматической системе (внутренний диаметр рукава 3/8 дюйма), предварительно убедившись, что пневмомагистраль выдерживает давление минимум 1,38 MPa или 13,8 бар.
Диаметр подключения заклепочника ¼ дюйма.

ВАЖНО! *Чтобы фильтр, регулятор давления и система смазки (масленка) были установлены на воздушной магистрали как можно ближе к инструменту.*

ВНИМАНИЕ! *Расстояние от масленки до заклепочника не должно превышать 3 метра.*

ВНИМАНИЕ! Ежедневно сливайте конденсат из пневмосистемы!

ОБСЛУЖИВАНИЕ ПЕРЕД КАЖДЫМ ПУСКОМ

ПРЕДУПРЕЖДЕНИЕ!

1. Заклепочник не должен использоваться во взрывоопасных средах.
2. Отсоедините пневмомагистраль от вашего инструмента перед заменой или регулировкой любых установленных аксессуаров.
3. Перед использованием пневматического заклепочника убедитесь, что все муфты и заглушки надежно закреплены. Пневмомагистраль, находящаяся под давлением, может выйти из строя при отсоединении и может привести к серьезным травмам.
4. Не допускайте, чтобы свободная одежда, длинные волосы или любые другие личные аксессуары при работе контактировали с движущимся частям для уменьшения риска получения травмы.

5. Чрезмерно высокое давление воздуха, превышающее максимальное давление, может привести к травмам пользователя.
6. ***СМОТРИТЕ ПОД НОГИ!*** *Если оставить лишний пневмошланг без присмотра вблизи рабочей зоны или пешеходной дорожки, это может привести к травмам или смерти.*
7. Этот заклепочник не изолирован. При контакте с электрическим током может произойти травма.

НАСТРОЙКА И РЕГУЛИРОВКА ЗАКЛЕПОЧНИКА

Внимание!
Перед проведением любых действий по обслуживанию заклепочника подача воздуха должна быть отключена.
Процедура замены установочного комплекта:
1.Отключите подачу воздуха.
2. Открутите упорный наконечник.
3. Открутите ствол заклепочника.
4. Удерживая рукой оба конца пружинного штифта-фиксатора, потяните его по направлению к двигателю и выверните из шпинделя, рабочий стержень по часовой стрелке.
5. Выберете требуемый рабочий стержень и, удерживая в смещенном положении пружинный штифт-фиксатор, установите в шпиндель требуемый рабочий стержень завернув его по часовой стрелке до упора.
6. Отпустите пружинный штифт-фиксатор и поверните рабочий стержень против часовой стрелки до его фиксации. При этом, фиксатор должен встать на свое место и защелкнуться.
7. Установите ствол на свое место.
8. Возьмите требуемый упорный наконечник и установите его на ствол заклепочника, завернув его по часовой стрелке и отрегулируйте открытую длину рабочего стержня в соответствии с длинной устанавливаемой заклепки, с помощью контргайки.



Регулировка хода рабочего стержня.

Для обеспечения наилучшего эффекта клепки очень важна регулировка хода. Перед клепкой рекомендуется использовать тестовую пластину с той же толщиной и отверстием, что и заготовка, в качестве «тренировочной».

Если ход рабочего стержня слишком короткий то деформация заклепки будет недостаточна, заклепка не будет установлена жестко.

Если ход рабочего стержня слишком длинный, деформация заклепки слишком велика! Это может повредить резьбу на заклепке и резьбу на рабочем стержне.

Ход регулируется втулкой хода (А). При регулировке хода, сначала ослабьте фиксирующий болт (Б) и оттяните установочный штифт (В). Закручивая втулку хода по часовой стрелке рабочий ход рабочего стержня уменьшается, а откручивая ход увеличивается. Полностью закрутите втулку до упора, а за тем открутите на 2-5 оборотов но не более, тем самым регулируя рабочий ход.
После достижения наилучшего эффекта заклепывания зафиксируйте ходовую втулку с помощью установочного штифта (В) и затяните фиксирующий болт (Б)

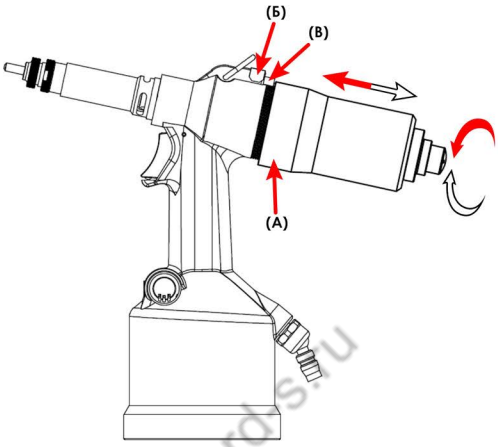

УСТАНОВКА ЗАКЛЕПКИ

ВНИМАНИЕ! НЕ ПЫТАЙТЕСЬ ДОУСТАНОВИТЬ (ДОЖАТЬ) НЕПРАВИЛЬНО УСТАНОВЛЕННУЮ ЗАКЛЕПКУ ВОИЗБЕЖАНИЕ ПОЛОМКИ МАТЕРИАЛА ИЛИ ЗАКЛЕПОЧНИКА.
УДАЛИТЕ ЭТУ ЗАКЛЕПКУ, ОТРЕГУЛИРУЙТЕ НАКОНЕЧНИК И ДАВЛЕНИЕ ВОЗДУХА И УСТАНОВИТЕ НОВУЮ ЗАКЛЕПКУ.

Порядок работы

1. Подключите инструмент к источнику воздуха.
2. Отрегулируйте ход штока.
3. Заклепку наверните на резьбу установочного комплекта на 1-2 оборота и слегка на нее нажмите. Заклепка автоматически навернется до упора на установочный винт.
4. Вставьте заклепку в отверстие и прижмите ее к заготовке.
5. Нажмите и удерживайте спусковую клавишу, заклепка автоматически будет установлена на заготовке, после чего установочный винт автоматически вывернется из установленной заклепки. Затем отпустите спусковую клавишу - установка заклепки завершена.

ИНСТРУКЦИИ ПО ТЕХНИЧЕСКОМУ ОБСЛУЖИВАНИЮ

Смазка.

Отключите заклепочник от пневматической системы.
Перед каждым циклом работ через воздухозаборник влейте небольшое количество смазочно-очищающей жидкости (напр., WD-40).
Подключите заклепочник к пневматической системе и несколько раз включите его.
Жидкость разойдется по внутренним поверхностям заклепочника и очистит его.
Снова отключите заклепочник от пневматической системы.
Небольшое количество масла SAE 10 введите внутрь заклепочника через воздухозаборник.
Рекомендуется пользоваться маслом SAE 10, предназначенным для консервации пневматических устройств.
Подсоедините заклепочник к пневмосистеме и несколько раз включите его.

ВНИМАНИЕ! *Не следует пользоваться WD-40 в качестве основного смазочного масла!*

После обслуживания обязательно вытрите ветошью масло, которое вышло через выходные отверстия.
Избыток масла может повредить уплотнение заклепочника.
После обслуживания обязательно вытрите ветошью масло, которое вышло через выходные отверстия.

ВНИМАНИЕ! Все рабочие узлы и движущиеся части заклепочника должны быть постоянно чистыми и смазанными !

ОСТОРОЖНО! Остатки масла могут повредить уплотнение заклепочника.

ГЕРМЕТИЧНОСТЬ ДЕТАЛЕЙ

Регулярно проверяйте, надежно ли затянуты все соединительные детали.
Выполняйте эту процедуру ежедневно перед началом работы.

ХРАНЕНИЕ

Избегайте хранения инструмента в местах с повышенной влажностью.
Если инструмент не используется, остаточная влага внутри заклепочника может вызвать ржавчину. Перед хранением и после эксплуатации смажьте инструмент в месте подключения пневмомагистрали качественным маслом для пневмоинструмента и запустите его на несколько секунд.
Перед пуском после хранения необходимо проверить, нет ли на заклепочнике видимых следов повреждений. Заклепочник и его рабочие узлы необходимо содержать в чистоте, не допускать попадания влаги и грязи.

ОБСЛУЖИВАНИЕ

ВАЖНО! *Техническое обслуживание инструментов должно выполняться квалифицированным персоналом, если пользователь заклепочником этому не обучен. Инструменты следует периодически проверять на работоспособность и отсутствие повреждений.*

ЕЖЕДНЕВНОЕ ОБСЛУЖИВАНИЕ

1. Выполняйте техническое обслуживание перед ежедневным использованием. Если в системе подачи воздуха не установлен водомасляный сепаратор, добавьте несколько капель чистой и консистентной смазки во впускное отверстие для воздуха, если инструмент используется постоянно, отключите подачу воздуха и смазывайте его каждые 2-3 часа.
2. Всегда проверяйте пневмосистему на предмет утечек воздуха и повреждений. Если обнаруживаются какие либо повреждения, их необходимо устранить либо заменить повреждены элементиы системы.
3. Убедитесь, что вы используете правильный рабочий стержень.
4.Проверьте ход штока инструмента.
5. Проверьте рабочий стержень, замените его, если он поврежден или изношен (процедура разборки обратна процедуре сборки).
6. Еженедельно обслуживайте инструмент (проверяйте, нет ли утечки масла или воздуха).
Через каждые 6 месяцев эксплуатации необходимо отдавать заклепочник на профилактический осмотр в квалифицированные сервисные центры.
Если заклепочник использовался без применения рекомендованной системы подготовки и подачи воздуха, следует чаще проводить осмотры.

ГАРАНТИЙНЫЕ ОБЯЗАТЕЛЬСТВА

Гарантия на пневмоинструмент 1 год со дня продажи при условии соблюдения правил эксплуатации и обслуживания.
Использование неоригинальных запчастей влечет снятие инструмента с гарантии.

УСТРАНЕНИЕ НЕИСПРАВНОСТЕЙ:

Проблемы	Возможные причины	Пути решения
Трудно деформировать заклепку	1. Утечка воздуха 2. Низкое давление воздуха 3. Недостаточно смазки в подаваемом воздухе	1. Проверьте уплотнения и замените изношенные 2.Отрегулировать давление 3. Смажьте инструмент через воздухозаборник
Заклепка недостаточно деформирована	1. Неправильный ход штока 2. Низкое давление воздуха 3. Низкий уровень гидравлического масла	1. Отрегулировать ход 2. Отрегулировать давление 3. Добавить масла
Устанавливаемые заклепки не могут автоматически навинчиваться на рабочий стержень	1. Диаметр рабочего стержня не соответствует диаметру заклепки 2. Повреждена резьба заклепки 3. Износ или повреждение рабочего стержня	1. Подобрать соответствующий рабочий стержень 2. Возьмите другую заклепку 3. Замените на новый
Рабочий стержень застрял в заклепке	1. Слишком длинный ход 2. Дефектная заклепка 3. Бракованный или сломанный рабочий стержень	1. Отрегулируйте длину выступающей части рабочего стержня 2. Заменить заклепку 3. Заменить установочный болт
Поломка рабочего стержня	1. Установлена большая величина деформации 2.При установке не соблюдалась соосность заклепки с отверстием	1. Уменьшить величину деформации 2. Соблюдать соосность, располагать заклепочник перпендикулярно отверстию